Clapet anti-retour

Débit

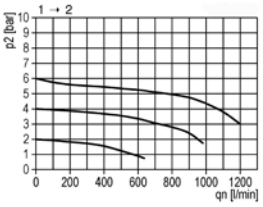

Hystérésis

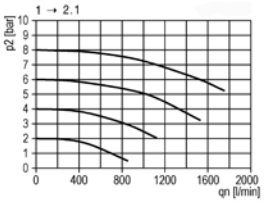

Symbole

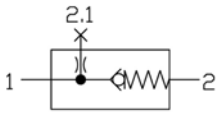

Caractéristiques

- Description : clapet anti-retour
- Fluides : air comprimé, gaz neutres.
- Pression d'alimentation P1 : mini 0,4 bar
- Pression d'alimentation P1 : maxi 12 bar
- Température du fluide : 0 - 50°C
- Débit nominal 1-->2 : 800l/min
- Débit sortie en haut 1--> 2.1 : Qn=100 l/min (P1=6 bar - p=1 bar)

Accessoires

Kit de fixation murale
BW-0

Kit de fixation murale
KOP-OW

type	description
KREV-014	Clapet anti-retour G1/4

sopra pneumatic.com

Caractéristiques / Type	KREV-114	KREV-138
Raccordement	G 1/4	G 3/8
Construction	Vanne à siège	
Position de montage	quelconque	
Fluides	Air comprimé, gaz neutres	
Température du fluide et de l'ambiance	max. 50 °C	
Pression d'entrée	Pe max. 16 bar	
Débit nominal (1 → 2)	Qn = 1250 l/min	
Débit sortie à l'arrière (1 → 2.1)	Qn = 700 l/min	
Mode de fixation	équerre de fixation, montage murale	
Poids	0,250 kg	

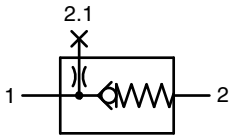

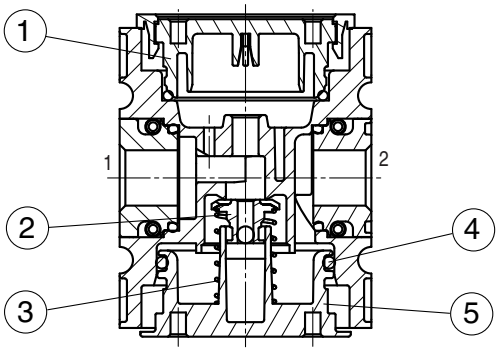

élément de construction

No.	Dénomination	Materiaux	Référence
1	Couvercle supérieur	POM	---
2	Cône de supape		--
3	Ressort	acier inoxydable	
4	Joint torique 32x2,5	NBR	
5	Couvercle inférieur	POM	---

Indication pour le maniement

– L'assemblage de plusiers appareils nécessite de jeux d'assemblage KOP.1

Sèrie 1

Code de designation

KREV - * ***

Type

1 Raccordement

2 Accessoires

Critères de choix: KREV-138

1	**Raccordement**	
	114	G 1/4
	138	G 3/8
	1N14	1/4-18 NPTF
	1N38	3/8-18 NPTF
2	**Accessoires** (voir au recto)	

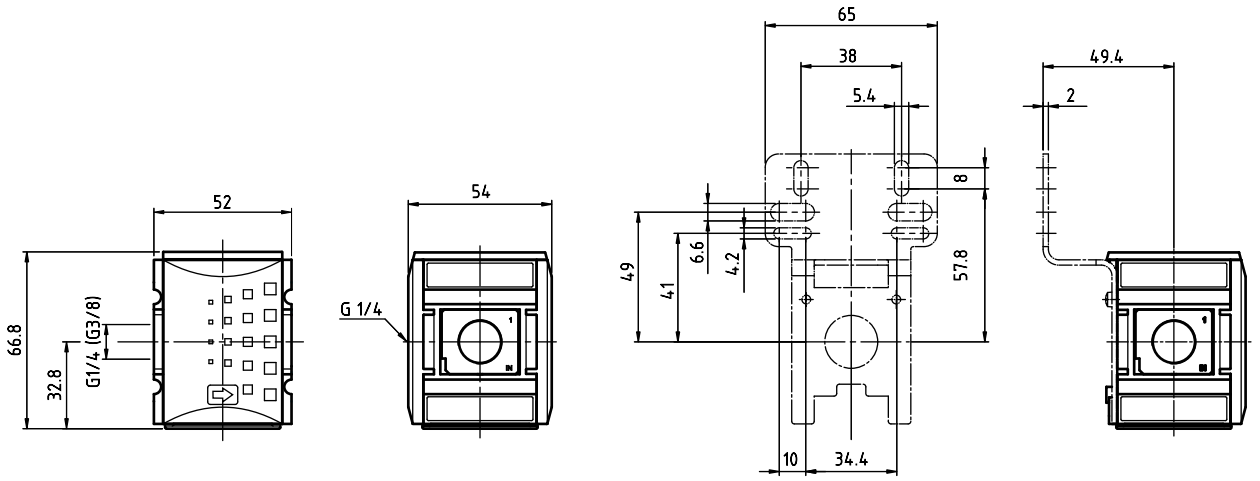

Courbes de débit

Débit nominal (1 → 2)

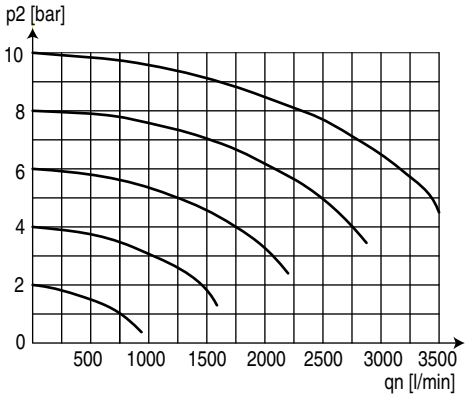

Débit nominal (1 → 2.1)

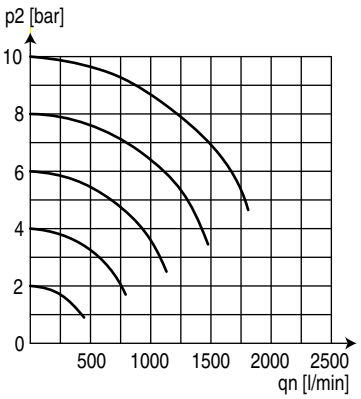

Accessoires

Jeu d'assemblage

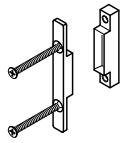

Type: KOP.1W

Équerre de fixation (vis incluses)

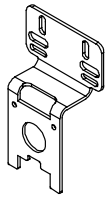

Type: BW.1

Jeu d'assemblage montage mural

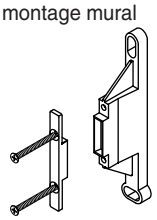

Type: KOP.114K

Exemples d'emploi

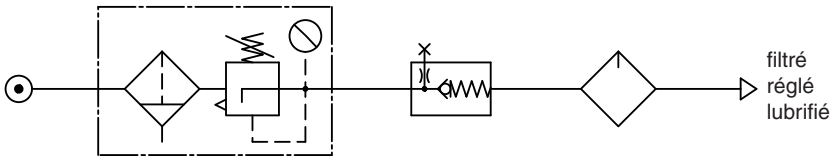

Caractéristiques / Type	KREV-238	KREV-212
Raccordement	G 3/8	G 1/2
Construction	Vanne à siège	
Position de montage	quelconque	
Fluides	Air comprimé, gaz neutres	
Température du fluide et de l'ambiance	max. 50 °C	
Pression d'entrée	Pe max. 16 bar	
Débit nominal (1 → 2)	Qn = 5100 l/min	
Débit sortie à l'arrière (1 → 2.1)	Qn = 3300 l/min	
Mode de fixation	équerre de fixation, montage murale	
Poids	0,472 kg	

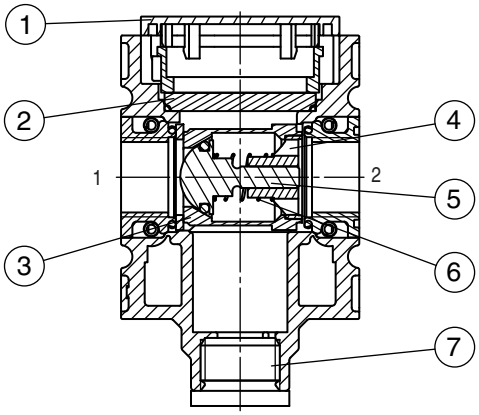

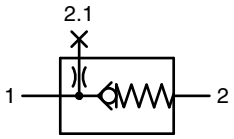

élément de construction

No.	Dénomination	Materiaux	Référence
1	Couvercle	ABS	---
2	Plaque de séparation	PA66 GF30	--
3	Boîtier du distributeur	Laiton	---
4	Unité de guidage	PTFE	---
5	Piston	Laiton	---
6	Ressort de contre-pression	acier inoxydable	---
7	Bouchon G1/2	PP	---

Indication pour le maniement

– L'assemblage de plusiers appareils nécessite de jeux d'assemblage KOP.2

Sèrie 2

Code de designation

KREV - * ***

Type

1 Raccordement

2 Accessoires

Critères de choix: KREV-212

1	**Raccordement**	
	238	G 3/8
	212	G 1/2
	2N38	3/8-18 NPTF
	2N12	1/2-14 NPTF
2	**Accessoires** (voir au recto)	

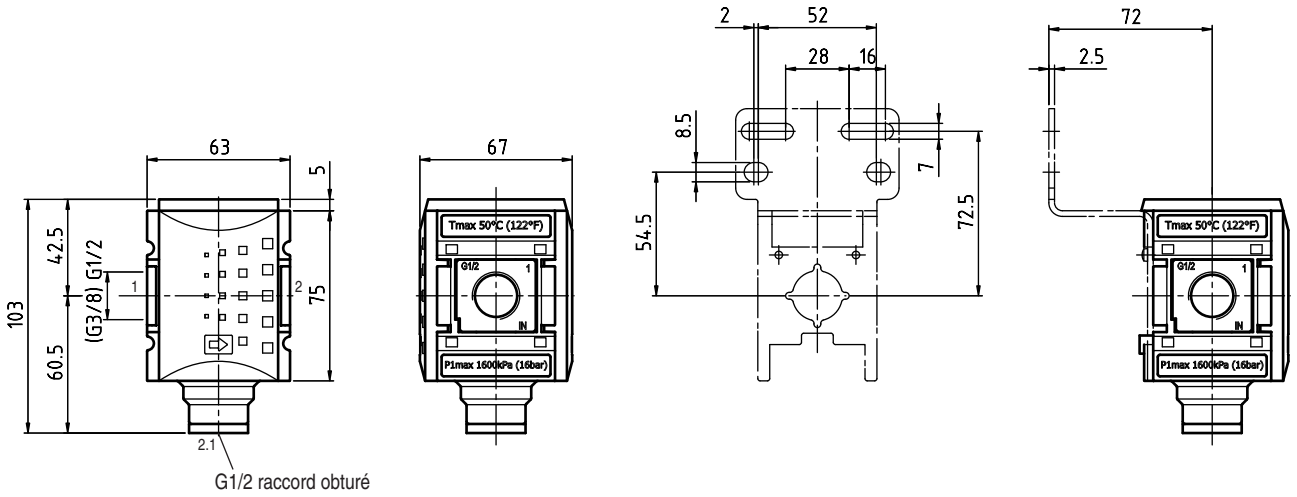

Courbes de débit

Débit nominal (1 → 2)

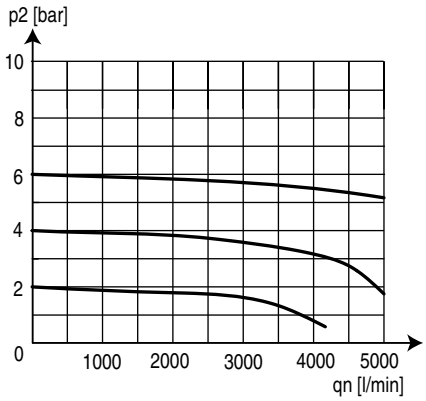

Débit nominal (1 → 2.1)

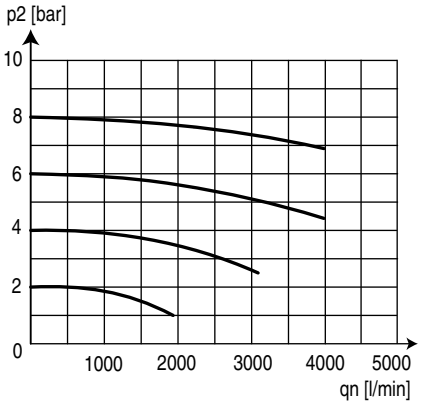

Accessoires

Jeu d'assemblage

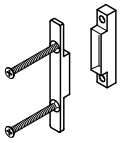

Type: KOP.2

Équerre de fixation (vis incluses)

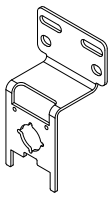

Type: BW.2

Jeu d'assemblage montage mural

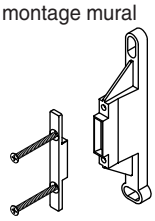

Type: KOP.2K
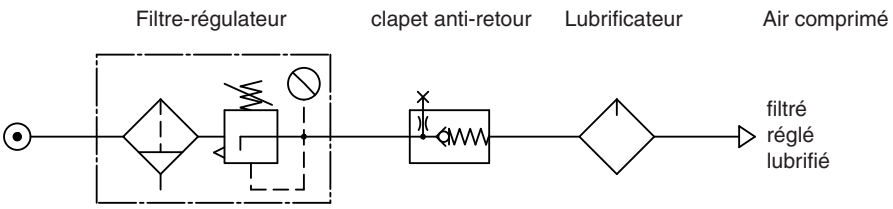
Exemples d'emploi